Eyes have Ears

Boitier Interface Interface Lunette unifié

Hardware x3

- Ebyte E32-868T30D 868 MHz Lora SX1276 Module RF Longue portée
- ESP32 NodeMCU Module WLAN WiFi Development Board
- Lunette vision tête haute
  - Optivent ORA-02
  - Altitude EyeWear AR1
- Antenne LORA-EU 868MHz
- Alimentation 5v type batterie 18650

Schéma de câblage

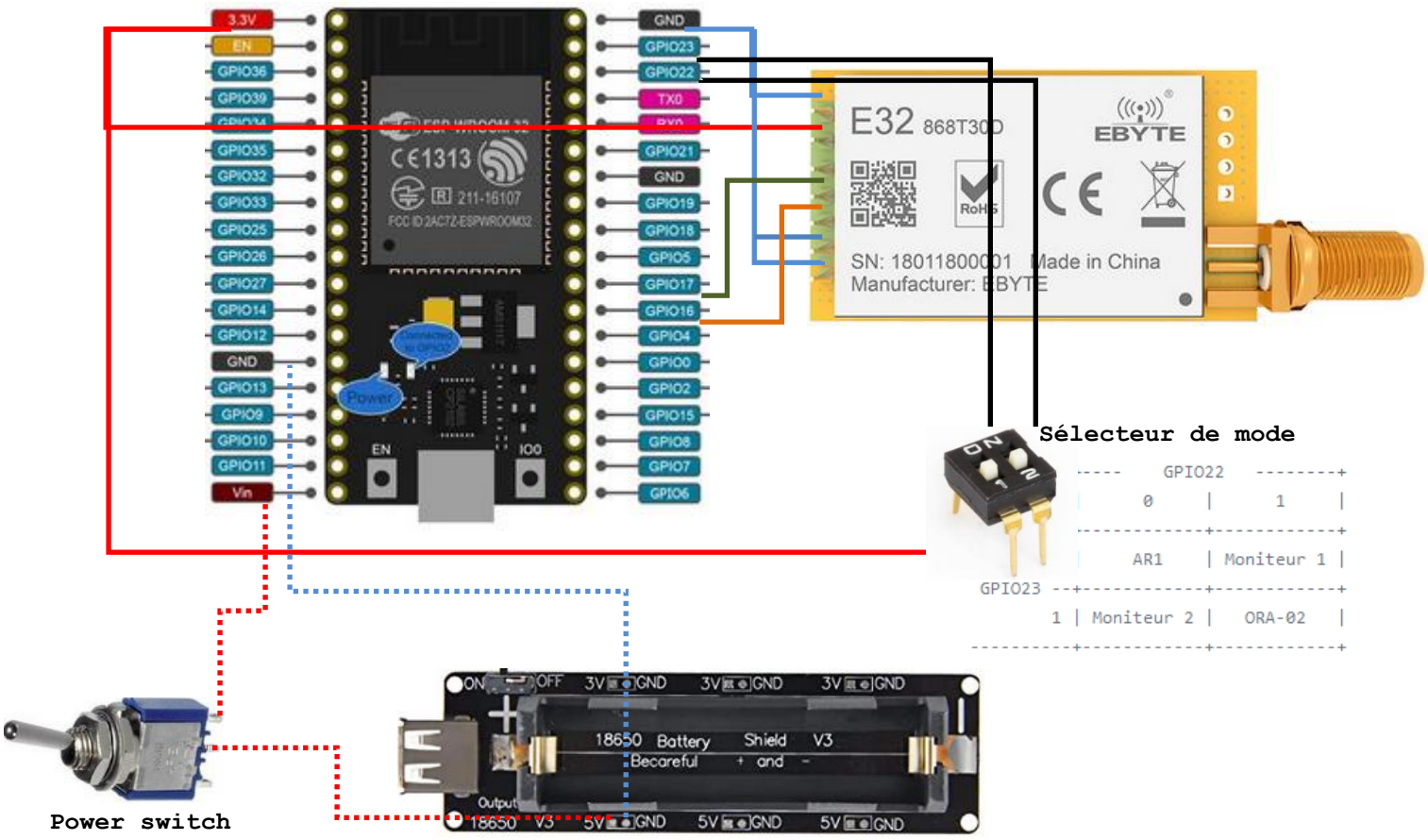

Configuration E32 868T30D

Software

EyeHaveEar-Boitier-Interface-lunette-unifi_-V01.01.00.ino

Configuration Bluetooth

Mode Moniteur 1 : **FFVL Moniteur 1** pas de mot de passe

Mode Moniteur 2 : **FFVL Moniteur 2** pas de mot de passe

Mode Lunette ORA-2 : **HC-05** mot de passe : 1234

Mode lunette AR1 : uid=**"0000fff0-0000-1000-8000-00805f9b34fb"**
(voir la documentation de programmation de la lunette AR1 de Altititude EyeWear)